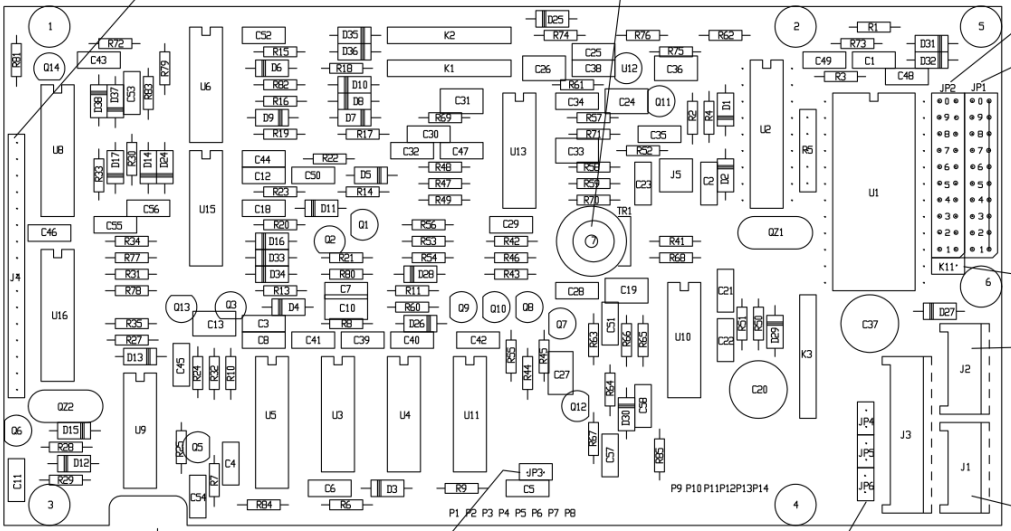

C L A R S O N	COMM.:	Anschlüsse	Dat.18.03.1999	Plan WD001147